2015『デンセンこんにちは杯』軟式野球ｽﾎﾟｰﾂ少年交流上田大会

■参加 全28ﾁｰﾑ　　Aﾌﾞﾛｯｸ・Bﾌﾞﾛｯｸ 対戦表

[Aﾌﾞﾛｯｸ]

①泉ｽﾎﾟｰﾂ少年団
②上田市軟式野球ｽﾎﾟｰﾂ少年団真田丸
③わんぱくｷｯｽﾞｽﾎﾟｰﾂ少年団
④ﾋﾖ田ｽﾀｰｽﾞ B ｽﾎﾟｰﾂ少年団
⑤御代田北ｽﾎﾟｰﾂ少年団
⑥KKﾍﾞｰｽﾎﾞｰﾙｸﾗﾌﾞ
⑦依田少年野球ｽﾎﾟｰﾂ少年団
⑧北御牧少年野球ｽﾎﾟｰﾂ少年団
⑨岩村場ｽﾎﾟｰﾂ少年団
⑩美南ﾄﾞﾘｰﾑｽﾞｽﾎﾟｰﾂ少年団
⑪浅科BBCスポーツ年団
⑫浅間ｽﾎﾟｰﾂ少年団
⑬八千穂少年野球ｸﾗﾌﾞ
⑭塩川少年野球ｽﾎﾟｰﾂ少年団

[Bﾌﾞﾛｯｸ]

①御代田南ｽﾎﾟｰﾂ少年団
②平賀イーグルス
③滋野ｽﾎﾟｰﾂ少年団
④嬬恋ウイングス
⑤塩田少年野球教室ｽﾎﾟｰﾂ少年団
⑥佐久市東ｽﾎﾟｰﾂ少年団
⑦長瀬JSC
⑧丸子JBC
⑨長土呂ｽﾎﾟｰﾂ少年団
⑩ﾋﾖ田ｽﾀｰｽﾞ A ｽﾎﾟｰﾂ少年団
⑪佐久少年野球クラブ
⑫坂城ガッツ
⑬野沢少年野球ｸﾗﾌﾞ
⑭真田少年野球ｽﾎﾟｰﾂ少年団

■丸子総合ｸﾞﾗﾝﾄﾞ A会場

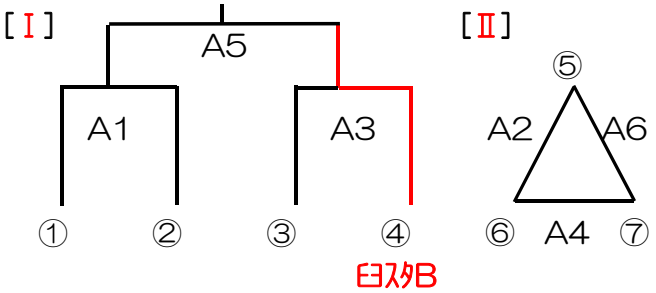

■上堀河川敷ｸﾞﾗﾝﾄﾞ A会場

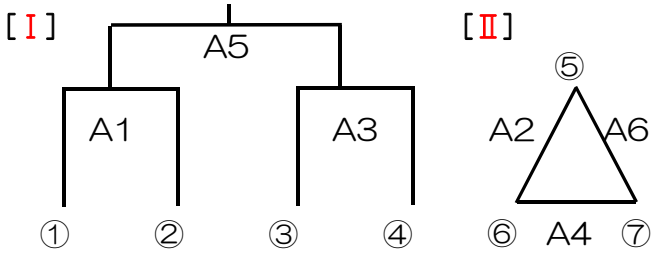

■丸子総合ｸﾞﾗﾝﾄﾞ B会場

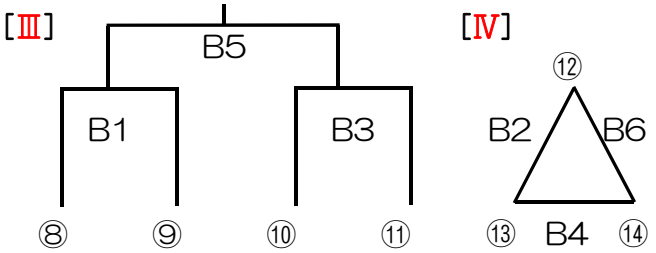

■上堀河川敷ｸﾞﾗﾝﾄﾞ B会場

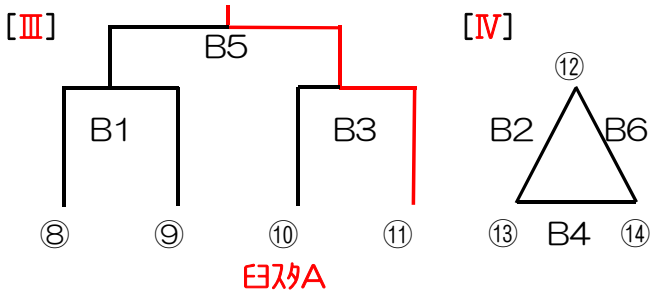

■4/18(土)Aﾌﾞﾛｯｸ　対戦ｽｹｼﾞｭｰﾙ

	時間		対戦		審判割当
A1	8:30	泉	-	上田	依田4名
A2	9:40	御代田北	-	KK	A1勝者 4名
A3	10:50	わんぱく	-	ﾋﾖｽﾀB	A2勝者 4名
[交流戦]	11:30	A1敗者	-	B1敗者	対戦ﾁｰﾑ同志
A4	12:00	KK	-	依田	A3勝者 4名
A5	13:10	A1勝者	-	A3勝者	A4勝者 4名
A6	14:20	御代田北	-	依田	A5勝者 4名
B1	8:30	北御牧	-	岩村田	塩川4名
B2	9:40	浅間	-	八千穂	B1勝者 4名
B3	10:50	美南	-	浅科	B2勝者 4名
B4	12:00	八千穂	-	塩川	B3勝者 4名
[交流戦]	12:40	A3敗者	-	B3敗者	対戦ﾁｰﾑ同志
B5	13:10	B1勝者	-	B3勝者	B4勝者 4名
B6	14:20	浅間	-	塩川	B5勝者 4名

■4/18(土)Bﾌﾞﾛｯｸ　対戦ｽｹｼﾞｭｰﾙ

	時間		対戦		審判割当
A1	8:30	御代田南	-	平賀	長瀬4名
A2	9:40	塩田	-	佐久市東	A1勝者 4名
A3	10:50	滋野	-	嬬恋	A2勝者 4名
[交流戦]	11:30	A1敗者	-	B1敗者	対戦ﾁｰﾑ同志
A4	12:00	佐久市東	-	長瀬	A3勝者 4名
A5	13:10	A1勝者	-	A3勝者	A4勝者 4名
A6	14:20	塩田	-	長瀬	A5勝者 4名
B1	8:30	丸子JBC	-	長土呂	真田4名
B2	9:40	坂城	-	野沢	B1勝者 4名
B3	10:50	ﾋﾖｽﾀA	-	佐久	B2勝者 4名
B4	12:00	野沢	-	真田	B3勝者 4名
[交流戦]	12:40	A3敗者	-	B3敗者	対戦ﾁｰﾑ同志
B5	13:10	B1勝者	-	B3勝者	B4勝者 4名
B6	14:20	坂城	-	真田	B5勝者 4名

■4/19(日)　決勝トーナメント

■Aﾌﾞﾛｯｸ順位決定戦　　－ 丸子総合ｸﾞﾗﾝﾄﾞ A －

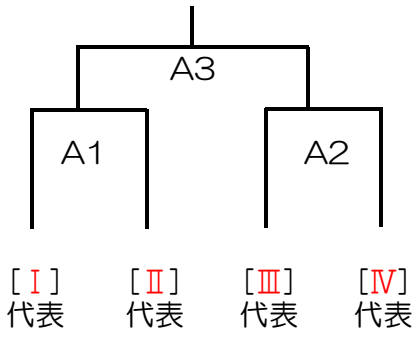

■Bﾌﾞﾛｯｸ順位決定戦　　－ 丸子総合ｸﾞﾗﾝﾄﾞ B －

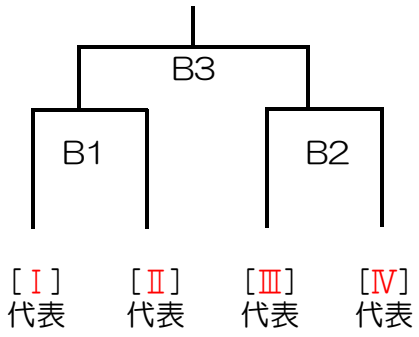

■Aﾌﾞﾛｯｸ　順位決定戦　対戦ｽｹｼﾞｭｰﾙ

	時間	対戦			審判割当
A1	9:00	[Ⅰ]代表	－	[Ⅱ]代表	A2対戦ﾁｰﾑ
A2	10:10	[Ⅲ]代表	－	[Ⅳ]代表	A1対戦ﾁｰﾑ
A3	11:20	A1勝者	－	A2勝者	本　部

■Bﾌﾞﾛｯｸ　順位決定戦　対戦ｽｹｼﾞｭｰﾙ

	時間	対戦			審判割当
B1	9:00	[Ⅰ]代表	－	[Ⅱ]代表	B2対戦ﾁｰﾑ
B2	10:10	[Ⅲ]代表	－	[Ⅳ]代表	B1対戦ﾁｰﾑ
B3	11:20	B1勝者	－	B2勝者	本　部

□ 丸子総合ｸﾞﾗﾝﾄﾞ
長野県上田市御嶽堂1-1

□ 上堀ｸﾞﾗﾝﾄﾞ
千曲川河川敷(小牧橋下流)